Ejercicio #2

Tabla de la verdad

Mux 4x1

I_0	I_1	I_2	I_3	S_1	S_2	Y
1	0	0	0	0	0	d_0
0	1	0	0	0	1	d_1
0	0	1	0	1	0	d_2
0	1	0	1	1	1	d_3

→

S_1	S_2	Y
0	0	d_0
0	1	d_1
1	0	d_2
1	1	d_3

Circuito del multiplexor para Entender su funcionamiento.

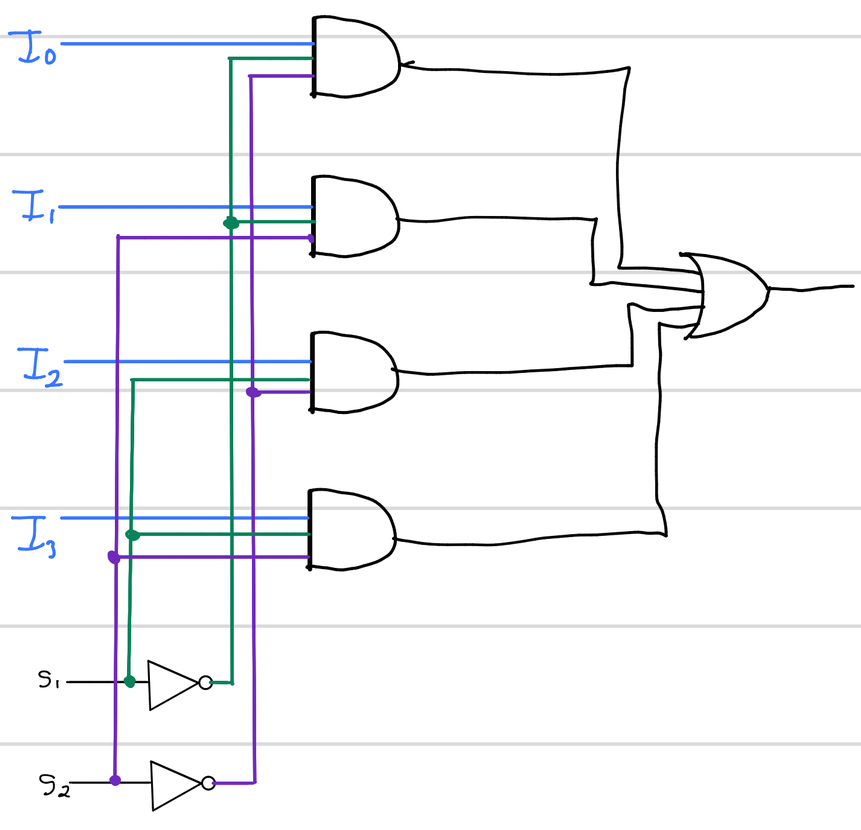
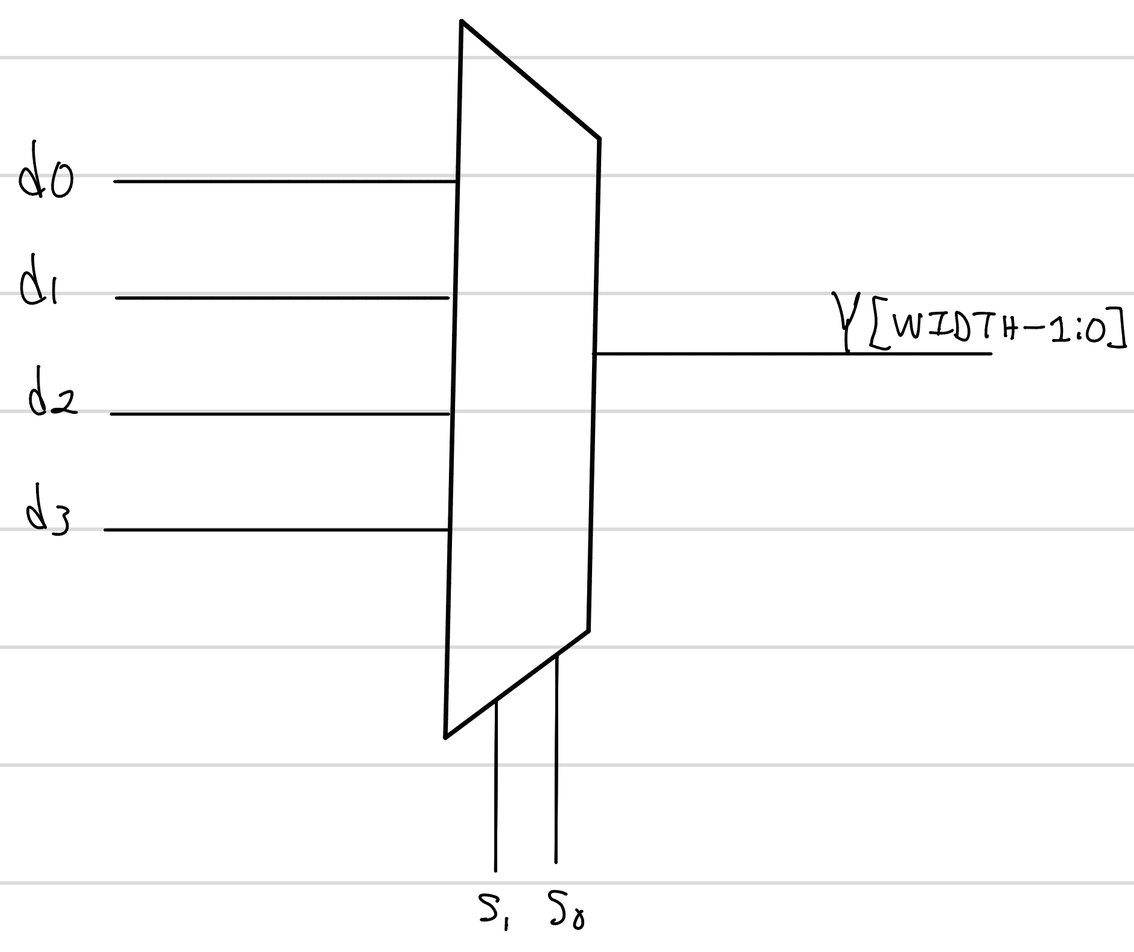
Diagrama de bloques del multiplexor.